The reproduction, distribution and utilization of this document as well as the communication of its contents to others without explicid authorization is prohibited. Offenders will be held liable for the payment of damages. All rights reserved in the event of the grant of a patent, utility model or design.

Weitergabe sowie Vervielfältigung dieses Dokuments, Verwertung und Mitteilung seines Inhalts sind verboten, soweit nicht ausdrücklich gestattet. Zuwiderhandlungen verpflichten zu Schadenersatz. Alle Rechte für den Fall der Patent-, Gebrauchsmuster- oder Geschmacksmustereintragung vorbehalten.

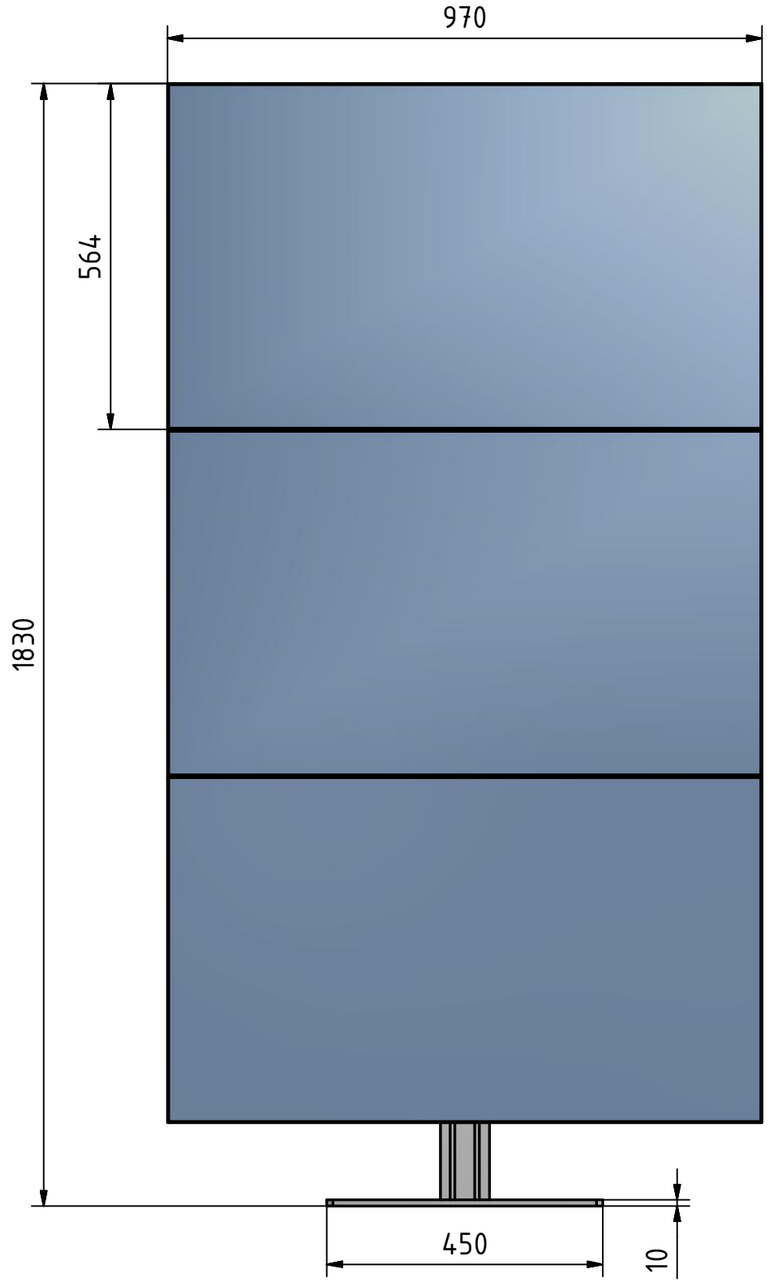


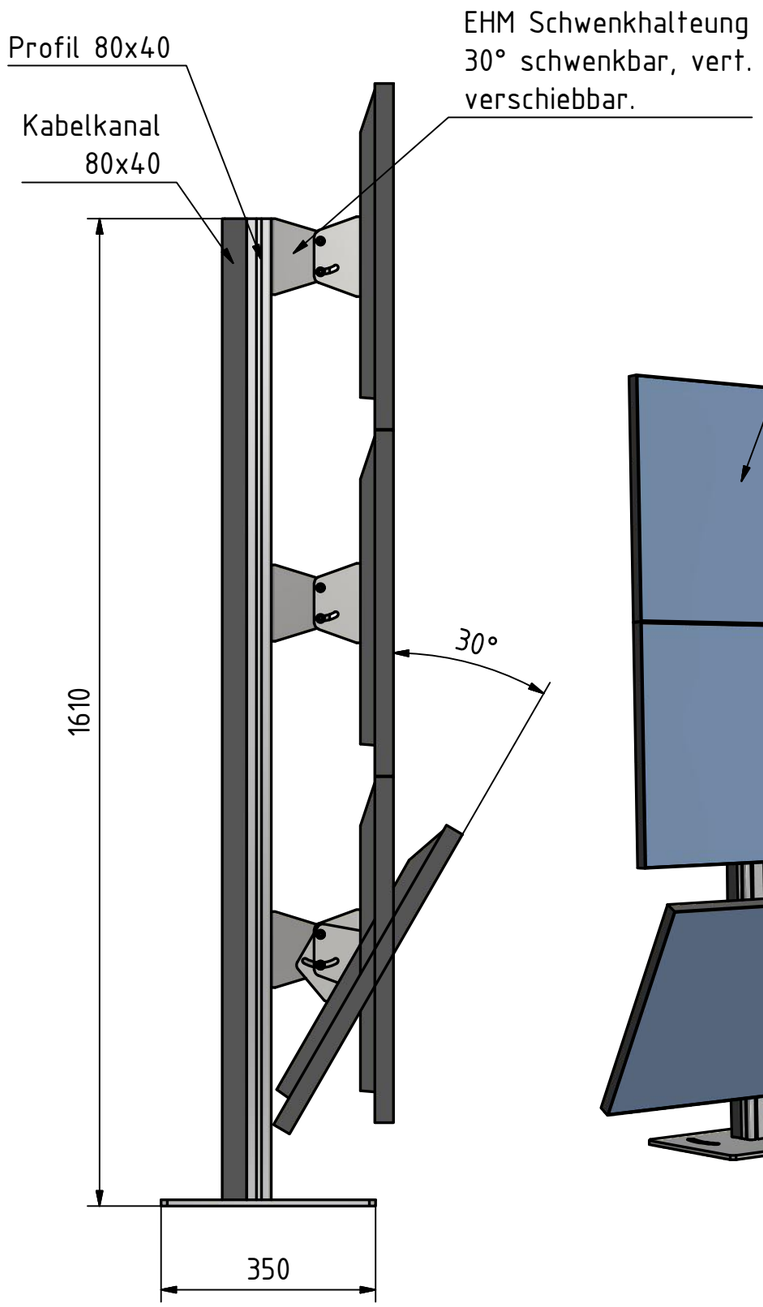


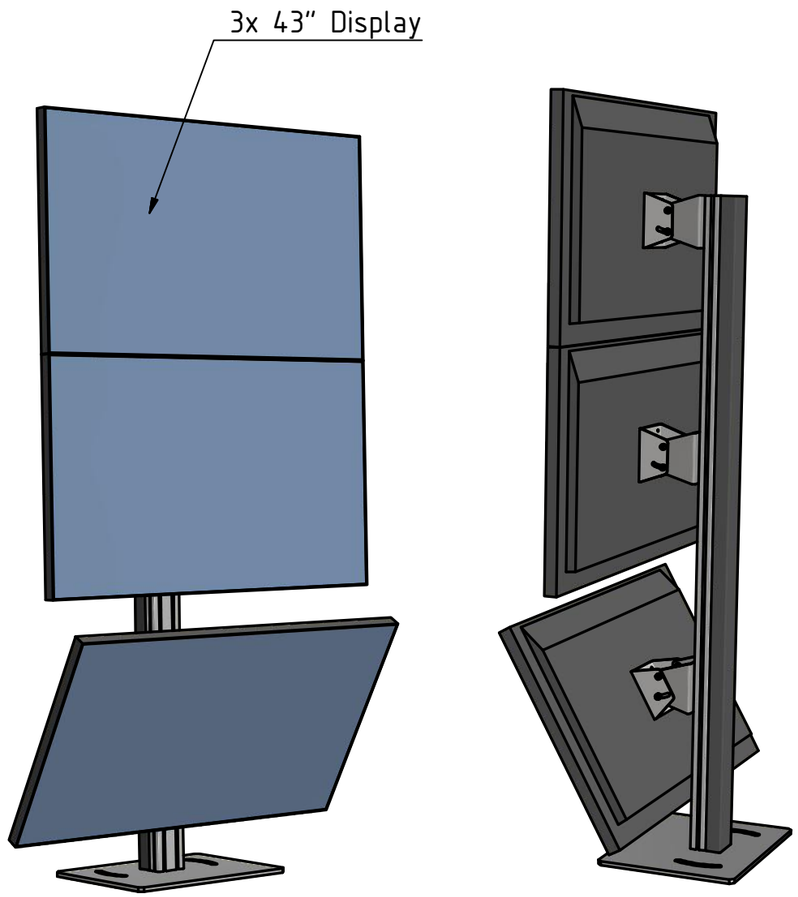


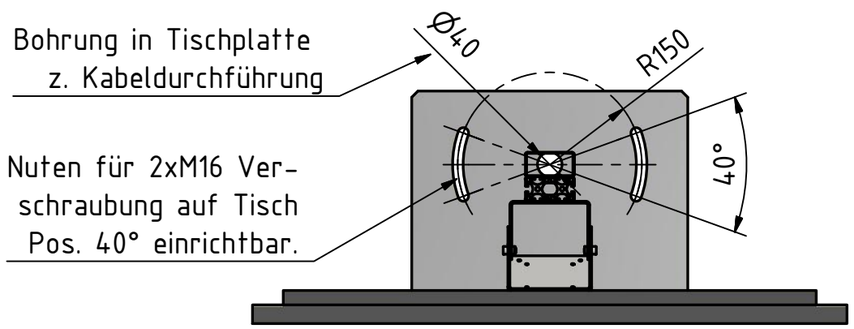


| | | | |
|---|---|---|---|
| E·H·M VISUALSYSTEMS | zul. Abweichungen: DIN ISO 2768-T1 m | Nicht bemaßte Werkstückkanten DIN 6784 | Masse (kg): |
| | | | Maßstab: 1:10 |
| | | | Werkstoff: |
| Index / Änderung / Datum / Name | Datum / Name | | Benennung: Display Tischständer 3x43" 30° Neigung möglich |
| | Bearb. | Fe | |
| | Gepr. | | |
| | Norm | | |
| | Verwendung: 1. 2. 3. 4. | | Zeichnungs-Nr.: EH-01-02-04-86 |
| | | | Blatt: 1 von 1 |